修　改

TH160.2-1

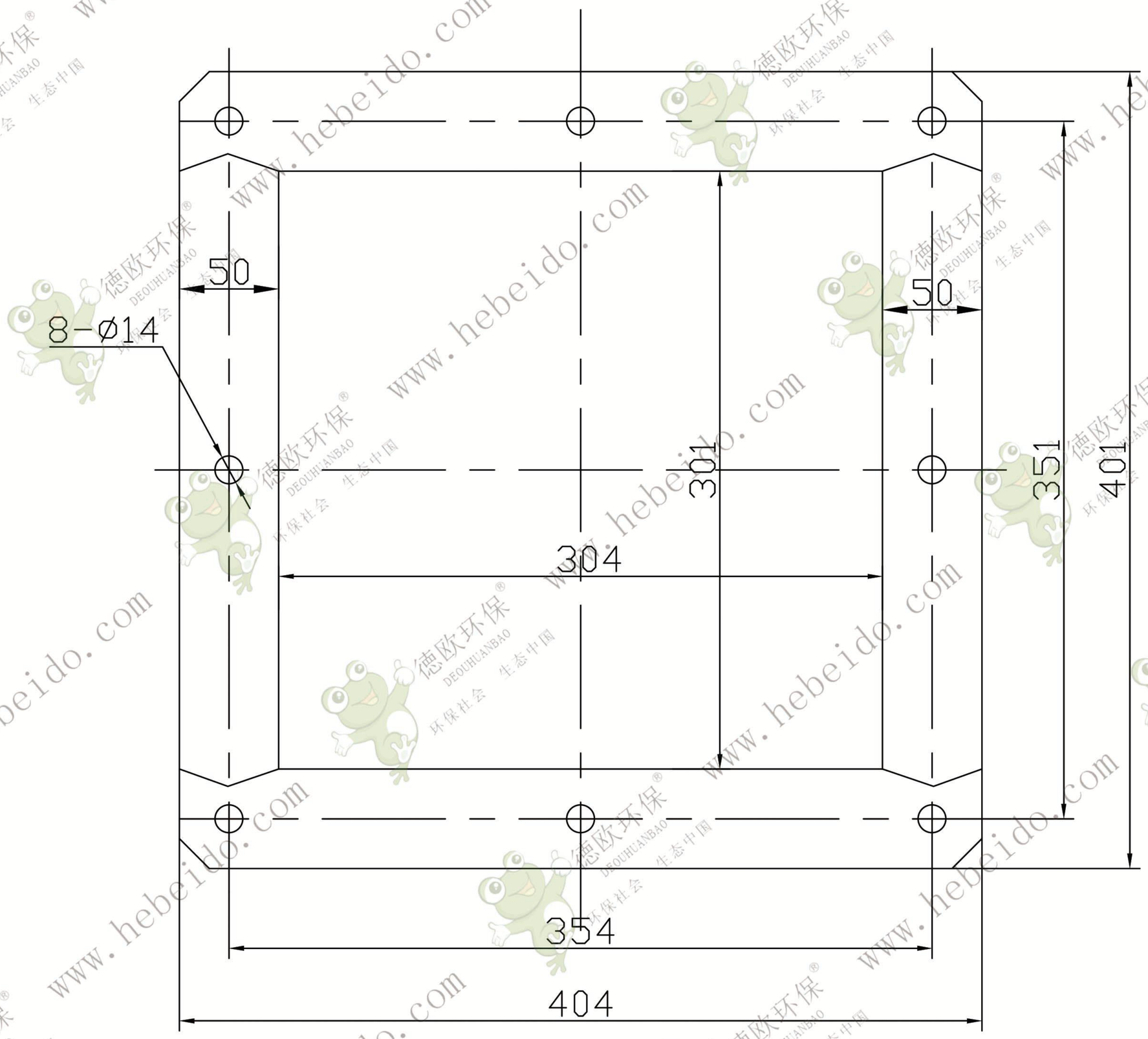

会　签

描　图

描　校

标记	处数	分区	更改文件号	签名	年.月.日

			标准化		
设计	李连通				
审核	秦辉波				
工艺	刘飞		批准		

3/石棉板

阶段标记		重量	比例
		0.1m2	1:2.5
共　张	第　张		

德欧环保
DEOUHUANBAO
环保社会　生态中国

TH160.2-1

密封垫1

www.hebeido.com 德欧环保 DEOUHUANBAO 环保社会 生态中国