J111037

标记	文件号	修改内容	签名	日期

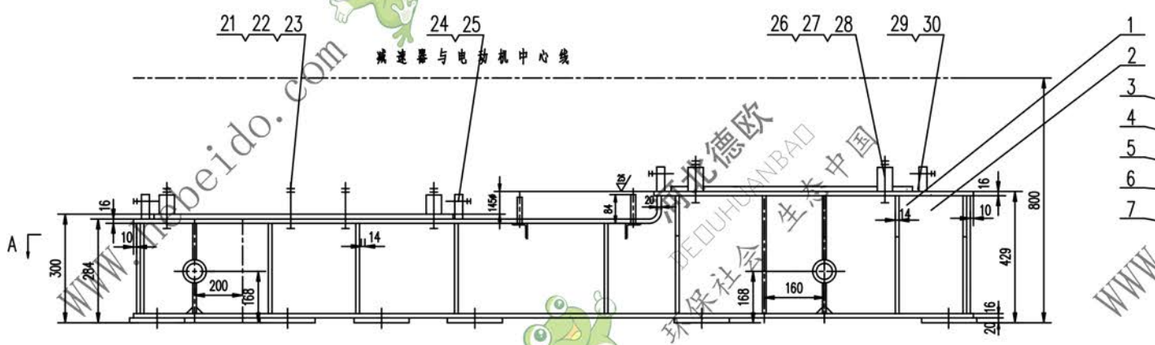

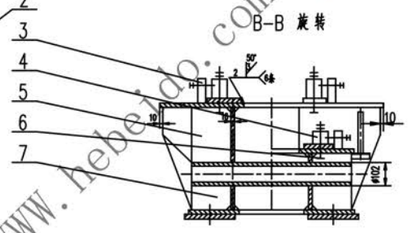

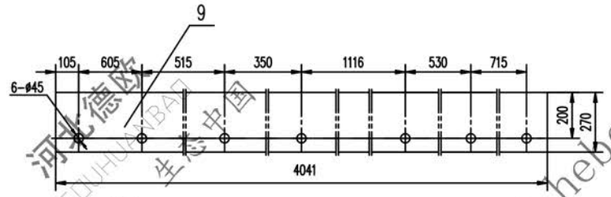

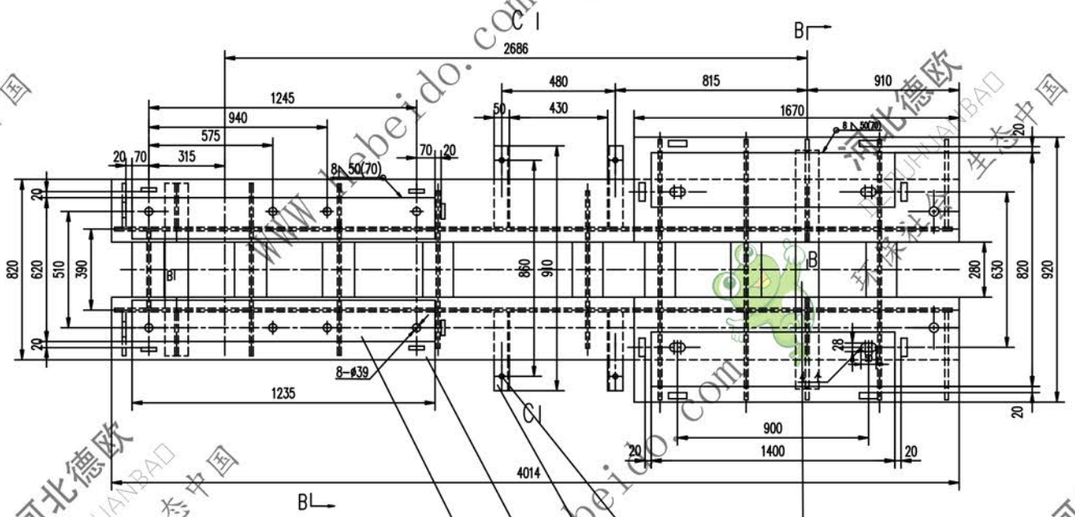

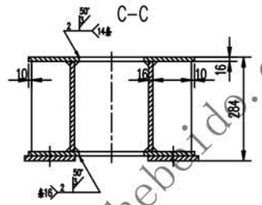

技术要求

1. 所有未列焊缝表面粗糙度 ▽
2. 未注焊缝均为连续角焊，焊缝高度为被焊件最小厚度
3. 所有孔表面粗糙度为 ▽
4. 未注倒角 20X45°
5. 挡板圆钢和垫圈焊接
6. 本架体应符合GB10595-89的规定

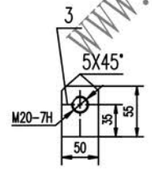

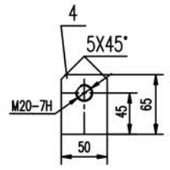

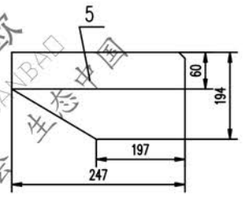

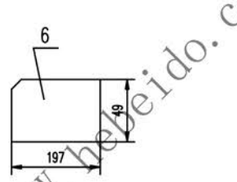

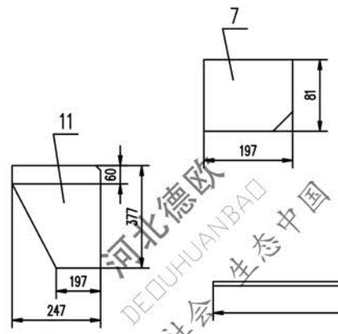

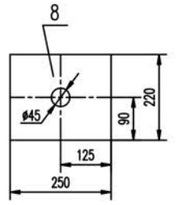

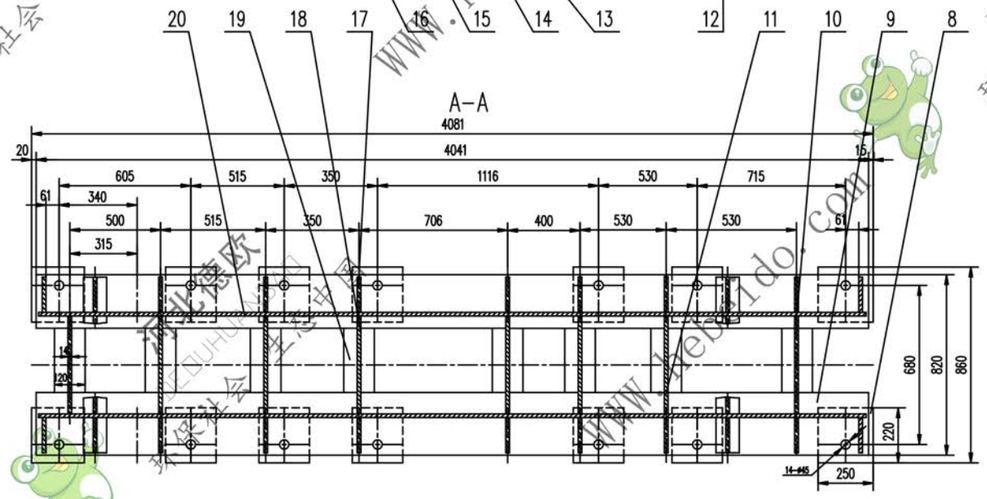

序号	代号	名称	数量	材料	单重	总重	附注
30	GB41-86	螺母	M20	8		0.062	0.496	
29	GB85-88	螺钉	M20X80	8		0.210	1.680	
28	GB97.1-85	垫圈	24	4		0.032	0.128	
27	GB41-86	螺母	M24	8		0.112	0.896	
26	GB5780-86	螺栓	M24X130	4		0.597	2.388	
25	GB41-86	螺母	M20	8		0.062	0.496	
24	GB85-88	螺钉	M20X80	8		0.210	1.680	
23	GB97.1-85	垫圈	30	8		0.054	0.432	
22	GB41-86	螺母	M30	16		0.026	0.416	
21	GB5780-86	螺栓	M30X180	8		1.377	11.02	
20		钢板	δ16	2	Q235-A	145	290	
19		钢板	16X120X(280)	16	Q235-A	4.193	67.08	
18		钢板	14X232X374	5	Q235-A	9.54	47.7	
17		钢板	14X197X232	10	Q235-A	5.02	50.2	
16		钢板	(16)X125X1385	2	Q235-A	29.36	58.72	
15		钢板	16X270X2512	2	Q235-A	85.2	170.4	
14		角钢	50X50X5-252	2	Q235-A	0.950	3.8	
13		圆钢	16X85	4	Q235-A	0.134	0.536	
12		管	Φ102X12X800	2	Q235-A	21.31	42.62	
11		钢板	δ14	6	Q235-A	9.36	74.9	
10		钢板	14X374X377	3	Q235-A	15.5	46.5	
9		钢板	δ16	2	Q235-A	137	274	
8		钢板	20X220X250	12	Q235-A	7.722	108.1	
7		钢板	δ4	4	Q235-A	1.75	7.02	
6		钢板	δ4	2	Q235-A	1.06	2.12	
5		钢板	δ4	2	Q235-A	5.2	10.4	
4		挡板	δ20	8	Q235-A	0.458	3.664	
3		挡板	δ20	8	Q235-A	0.380	3.040	
2		钢板	16X320X1670	2	Q235-A	66.69	133.3	
1		钢板	(16)X240X1400	2	Q235-A	47.48	94.96	

设计	韩晓	工艺会审		驱动装置架	J111037		
校对		批准	赵晓	I.Ⅱ型	图样标记	重量 kg	比例
复核	刘飞	图形输入		部件	GS	1508	
标准化检查		日期			共 页	第 8 页	

A1 | 图纸文件名 | 79/J111037

www.hebeido.com 河北德欧 DEOUHUANBAO 环保社会 生态中国