DTIIZ1324

标记	文件号	修改内容	签名	日期

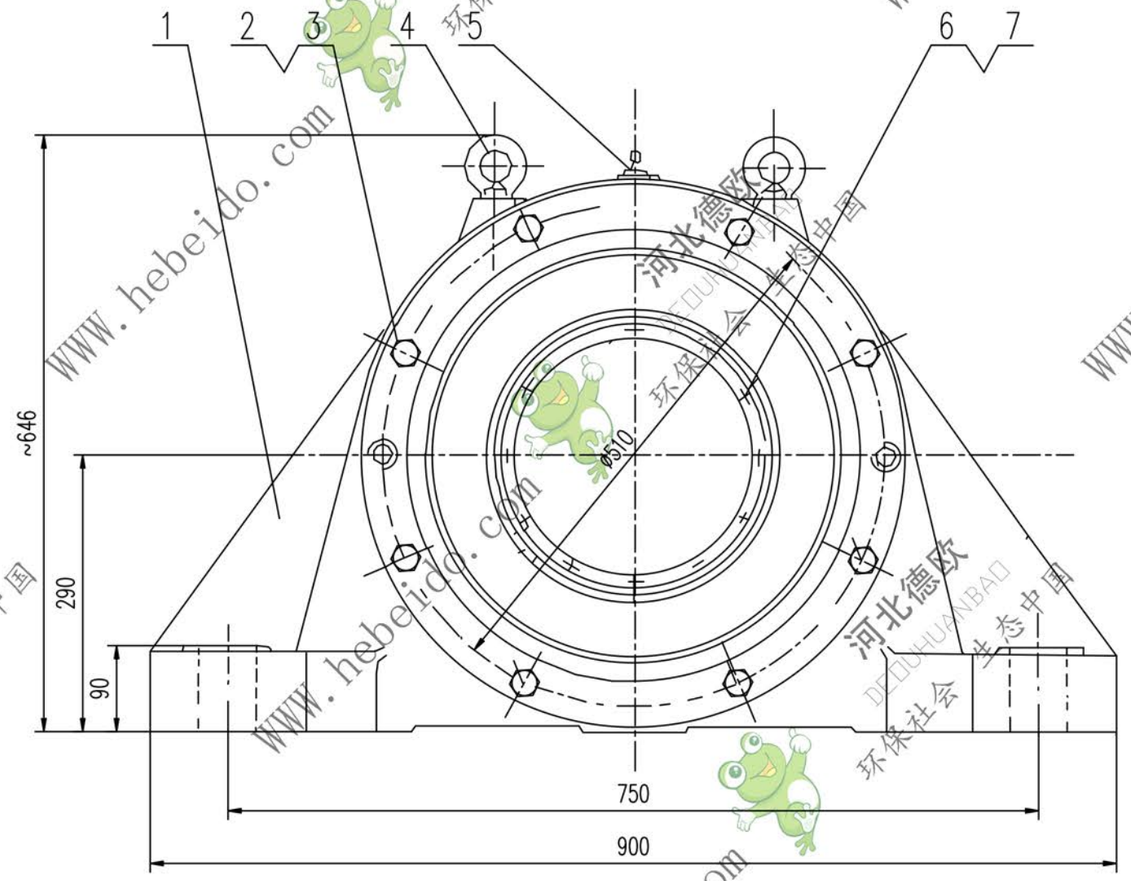

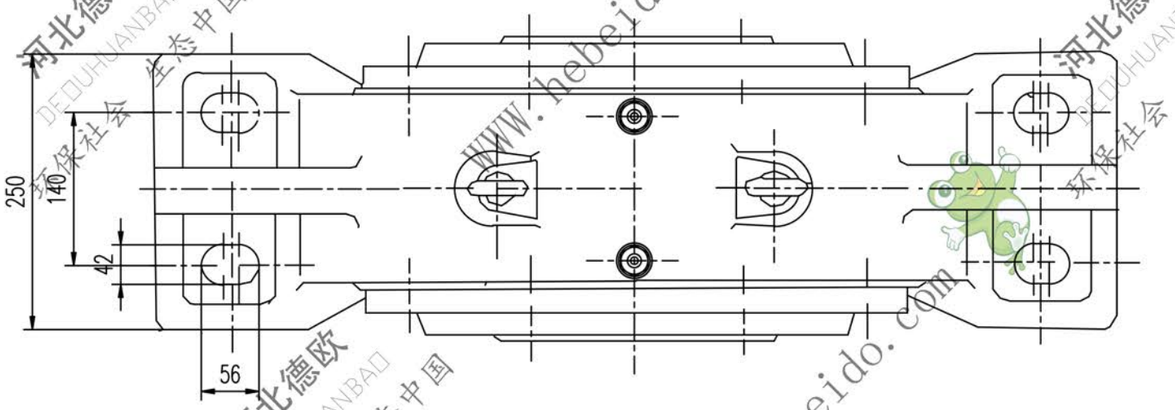

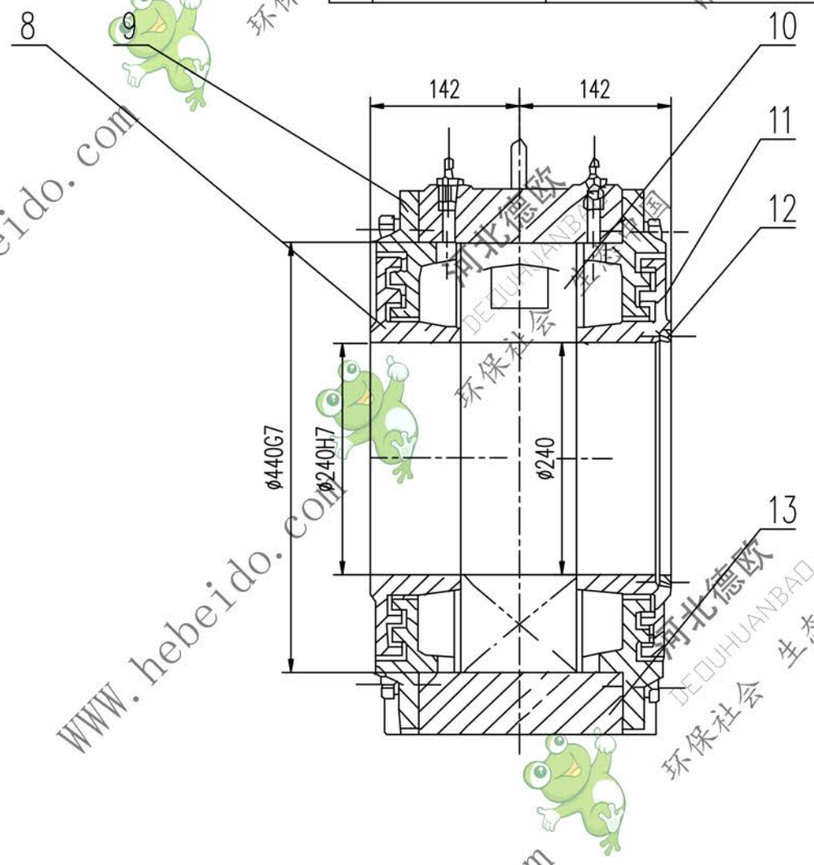

技术要求

序4吊环螺钉仅用于吊轴承座，吊液筒组时不得使用。

序号	代号	名称	数量	材料	单重	总重	附注
					重量(kg)		
13	IIZ1124-6	纸垫 δ0.5	4	软钢纸板	0.063	0.252	借用
12	IIZ1124-5	紧定套	1	45	1.6	1.6	借用
11	IIZ1124-4	内密封环(II)	1	HT200	16.9	16.9	借用
10	GB288-87	轴承 53548	1		72.6	72.6	
9	IIZ1324-3	外密封环	2	HT200	34.1	68.2	
8	IIZ1124-2	内密封环(I)	1	HT200	18.9	18.9	借用
7	GB93-87	垫圈 10	12		0.0028	0.0036	
6	GB5780-86	螺栓 M10X40	12		0.029	0.348	
5	GB1152-79	油杯 M10X1	2		0.016	0.032	
4	GB825-76	吊环螺钉 M24	2		0.87	1.74	
3	GB93-87	垫圈 24	16		0.015	0.24	
2	GB5780-82	螺栓 M24X80	16		0.213	3.41	
1	IIZ1124-1	座体	1	ZG230-450	279	279	借用

合同号		轴承座	DTIIZ1324			
设计	李旭晨	工艺会审		图样标记	重量 kg	比例
校对		批准	姜海波		46.3	
复核	刘飞	图形输入		部件	共 页	
标准化检查		日期			第 页	

A2 | 图纸文件名 | c:\dtd\69\z1324

河北德欧 DEOUHUANBAO 环保社会 生态中国 www.hebeido.com