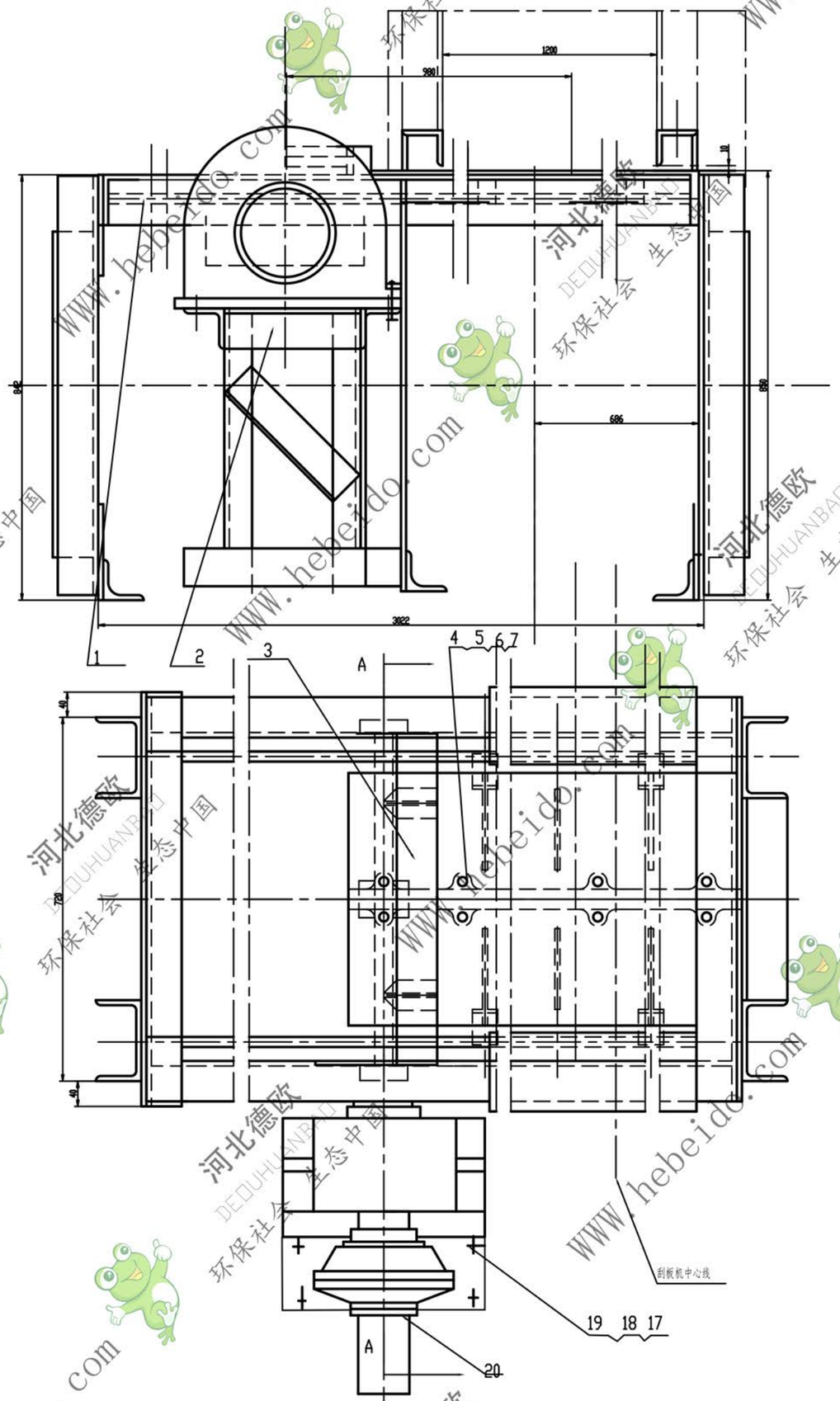

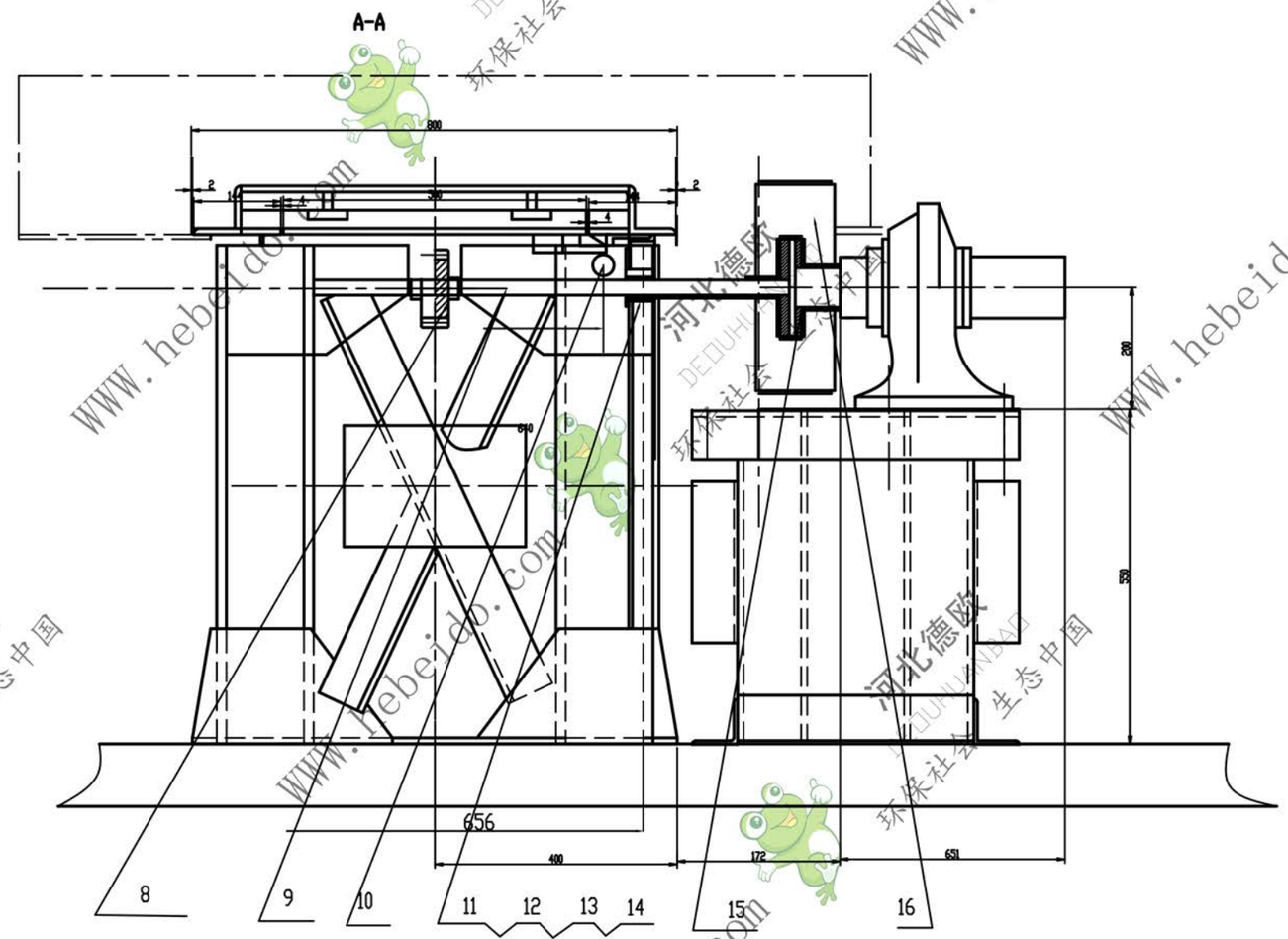

闸门楼板留孔及预埋钢板位置

技术性能
槽宽 1200mm
闸门行程 1230mm
闸门行进速度 0.066m/s
减速电机 XWED0.8-63
功率 0.8KW
转数1500r/m
速比 121
重量170Kg
注： 电机控制行程开关用LX22-12（外购）

90

序号	代号	名称	数量	材料	单重	总重	备注
20	XWED0.8-63	减速电机	1	成品		170	
19	GB95-85	垫圈 20	4	65Mn	0.017	0.068	
18	GB6170-86	螺母 M20	4	8	0.062	0.25	
17	GB5782-86	螺栓 M20*80	4	8.8	0.22	0.88	
16	XGZ12-MD107		1	焊件		1.6	
15	GB5014-85	联轴器HL₽65*89₽25*50	1	成品		22	
14	GB93-87	垫圈 16	4	65Mn	0.0075	0.03	
13	GB6170-86	螺母 M16	4	8	0.034	0.136	
12	GB5783-86	螺栓 M16*50	4	8.8	0.1	0.4	
11	XGZ12-MD106	轴承	2	HT150	2.2	4.4	
10		圆钢₽ 35*3250	2	Q235-A	26	52	
9	XGZ12-MD105	齿轮轴	1	Q235-A		4.6	
8	XGZ12-MD104	齿轮	1	HT200		3	
7	GB93-87	垫圈 16	8	65Mn	0.0075	0.06	
6	GB6170-86	螺母 M16	8	8	0.034	0.27	
5	GB68-85	螺栓 M16*50	8	8.8	0.08	0.64	
4	XGZ12-MD103	闸门	1	部件		97.2	
3	XGZ12-MD102	限位器	1	焊件		7	
2	XGZ12-MD202	高电机座	1	焊件		56.6	
1	XGZ12-MD201	高门架	1	焊件		36.7	

标记	处数	分区	更改文件号	签字	日期		
设计			标准化			上层电动平板闸门	
制图	李连通		审定				
审核	秦海波		批准			材料：部件	件数：1
工艺	刘飞		日期				

XGZ12-MD2

图样标记	重量	比例
A1A	375	1:5

共 张 第 张

德欧环保 XIONGMAO 绿色环保 生态中国

河北德欧 DEOUHUANBAO 环保社会 生态中国 WWW.hebeido.com