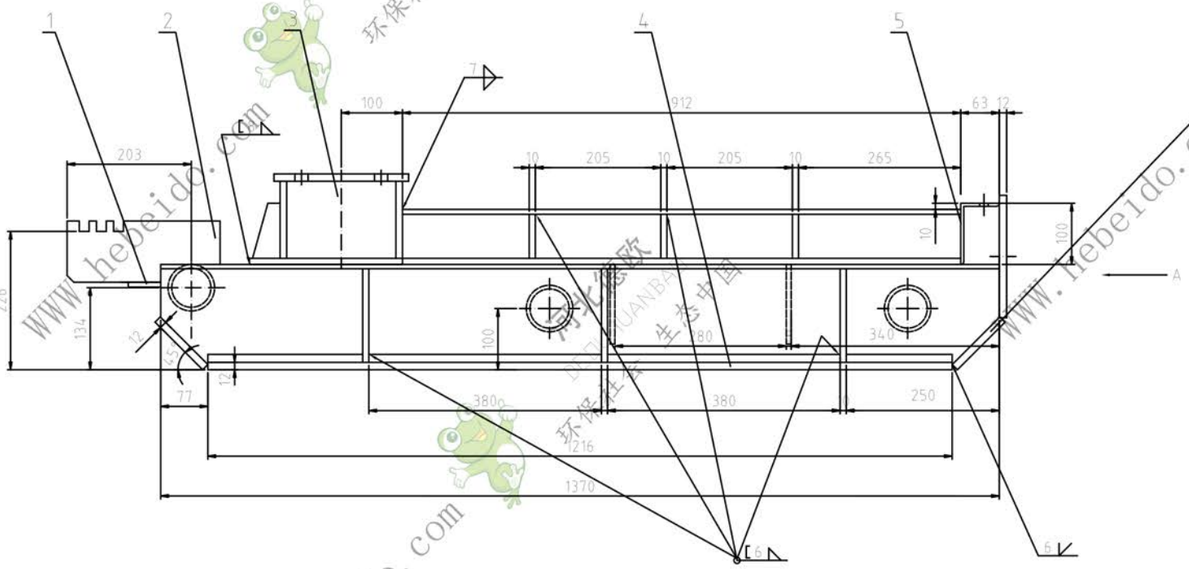

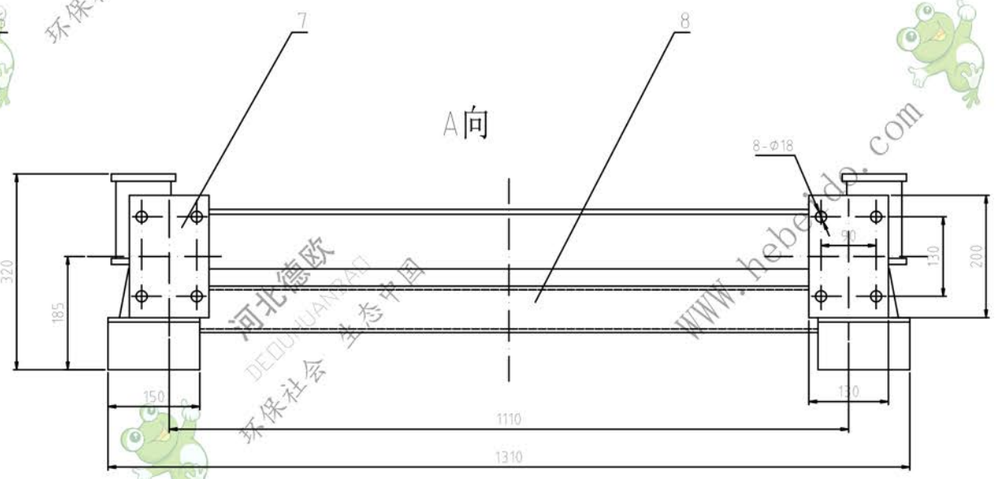

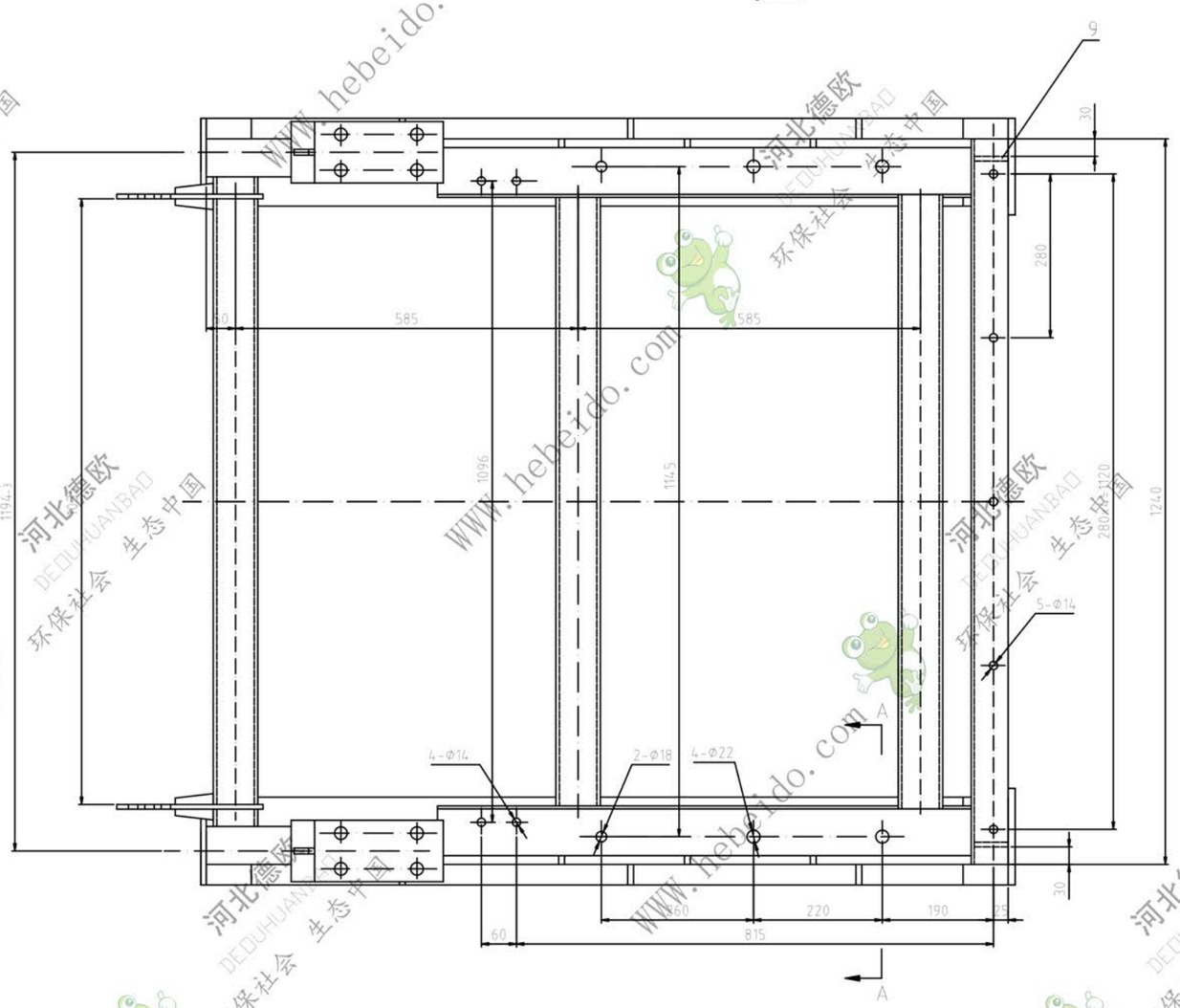

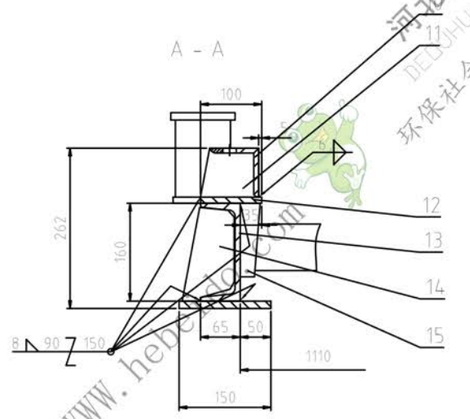

技术要求

1、组件所用型钢焊前应调平调直；

2、未注焊缝均为连续角焊，焊缝高度不低于5mm；

3、除8－Φ18孔外均为焊后加工，其表面粗糙度为

序号	代号	名称	数量	材料	单重	总重	备注
15	2Sb16-4-8	后筋板	4	Q235-A	0.3	1.20	
14	2Sb16-4-5	筋板	6	Q235-A	0.9	5.44	
13	本图	槽钢【 [80X65X8.5 L=870	2	Q235-A	27.1	54.20	
12	本图	垫板 -12x100 δ10	2	Q235-A	7.16	14.32	
11	2Sb16-4-4	筋板	6	Q235-A	0.53	3.18	
10	本图	罩座 ∠80x8 l=912	2	Q235-A	8.81	17.62	
9	本图	衬板 90x55x8	2	Q235-A	0.31	0.62	
8	本图	钢管 Φ76X6 l=1110	3	Q235-A	11.5	34.50	
7	本图	连接板 200x130 δ12	2	Q235-A	2.45	4.90	
6	本图	撬板 150x110 δ12	4	Q235-A	1.55	6.20	
5	本图	角钢 ∠100x63X8	1	L=1240	12.25	12.25	
4	本图	底板 1216x50 δ12	2	Q235-A	5.73	11.46	
3	2Sb16-4-3	导轨座	2	Q235-A	10.03	20.06	
2	2Sb16-4-2	平托辊架 δ8	2	Q235-A	1.51	3.14	
1	2Sb16-4-1	小垫板 δ8	2	Q235-A	0.38	0.76	

标记	处数	更改文件号	签字	日期	盛盘号	2Sb16-4
设计	韩巍	描图			机尾架	图纸标记 重量 比例
制图	孔	标准化				189.61 1:5
审校	韩巍	批准			组件	共 张 第 张
日期						德欧环保 DEOUHUANBAO 环保社会 生态中国

会签

描图

描校

旧底图登记号

底图登记号